Barmesa® Pumps

EQUIPOS CONTRAINCENDIO SERIE ECI

Familia: **ECI-Baudouin**
Serie: **ECI-IA**
Potencias: **80 - 158 HP**
Hasta **2300 RPM**
11 modelos diferentes a elegir

Estos equipos cuentan con motores: MOTEURS Baudouin

* Imagen representativa

Motor Diésel Turbocargado para Sistemas Contraincendio

Especialmente diseñado para aplicaciones en sistemas contraincendio, completamente equipado y listo para operar con radiador utilizando refrigerante al 33 %. Incluye todos los accesorios y sensores necesarios para garantizar un funcionamiento confiable y un sistema de enfriamiento eficiente.

Es ideal para su uso con bombas de carcasa bipartida, bombas centrífugas horizontales y equipos tipo turbina, ofreciendo un rendimiento robusto y continuo en condiciones críticas de emergencia.

Tablero de Arranque Manual Barmesa®

Tablero de instrumentos con grado de protección IP55, montado directamente sobre el motor. Diseñado para permitir el arranque manual del equipo sin necesidad de utilizar el tablero principal. El tablero incluye:

- Tacómetro de 0–4000 RPM con horómetro integrado.
- Botón de cebado manual.
- Botones de arranque manual 1 y 2.
- Selector de encendido *ON/OFF* (2 posiciones).
- Indicador de presión de aceite.
- Indicador de temperatura del refrigerante.

Precalentador de Refrigerante

- Precalentador tipo bote de 1000 W / 220 VCA con termostato integrado, calibrado para operar a 60 °C.
- Fabricado en acero inoxidable 316 para máxima resistencia y durabilidad.

Otros componentes incluidos

- Flecha de acero AISI 1016 Ø2" con cuñero, diseñada para acoplamiento a bomba mediante cople.
- Mofle con recubrimiento de malla para atenuación de ruido.
- Arnés de cableado para una o dos baterías de 12 VDC, claramente identificado para polos positivo y negativo.

Todos nuestros equipos son probados en planta.

Modelo	Tamaño de la bomba	HP	RPM
ECI-IA2½BJM-4M11V2D0	4" x 2½" x 13 B	80	2200
ECI-IA3BJM-4M11V2D0	4" x 3" x 13 B	80	2200
ECI-IA4BJH-4M11V2D0	6" x 4" x 13 B	80	2200
ECI-IA2½BJM-4M11V4D0	4" x 2½" x 13 B	134	2300
ECI-IA3BJM-4M11V4D0	4" x 3" x 13 B	134	2300
ECI-IA4BJH-4M11V4D0	6" x 4" x 13 B	134	2300
ECI-IA6BJM-4M11V4D0	8" x 6" x 13 B	134	2300
ECI-IA3BJM-4M11V6D0	4" x 3" x 13 B	158	2300
ECI-IA4BJH-4M11V6D0	6" x 4" x 13 B	158	2300
ECI-IA4BU-4M11V6D0	6" x 4" x 18 B	158	2300
ECI-IA6BJM-4M11V6D0	8" x 6" x 13 B	158	2300

FICHA **INFORMATIVA**

Actualizado: 24/MAR/2026

DIMENSIONALES

Ensamble de base universal V3 y motor **4M11V2D0**

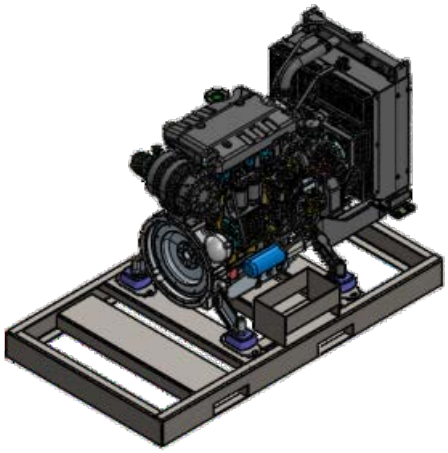

Acot.: pulgadas

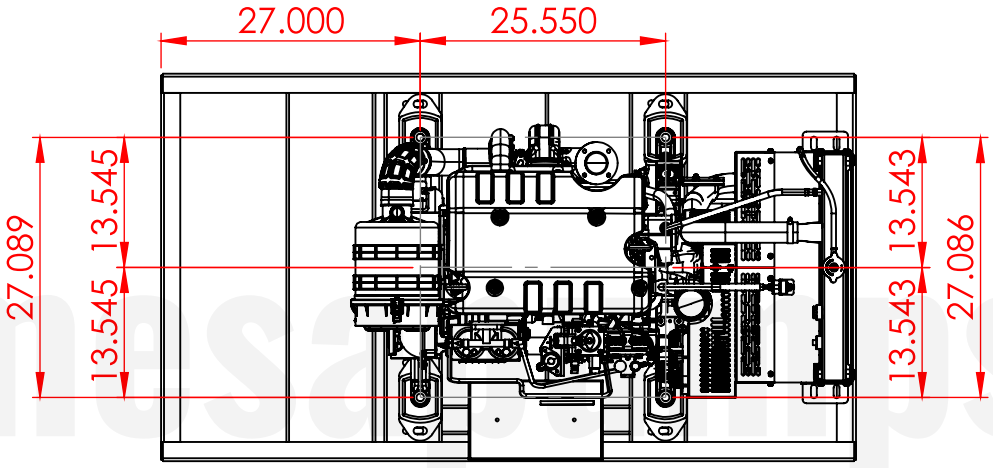

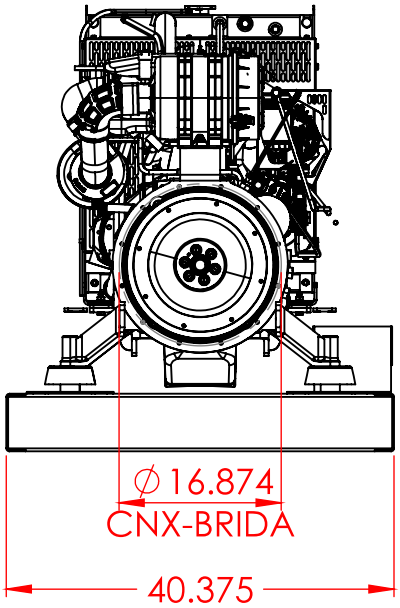

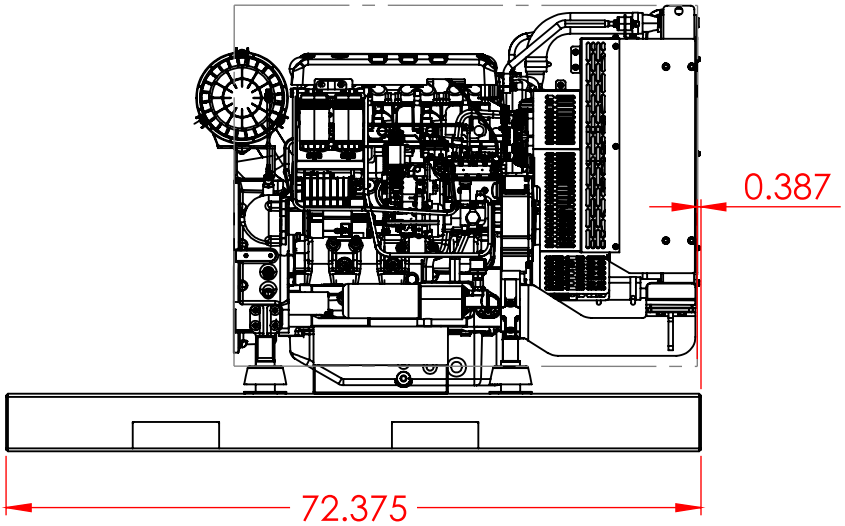

barmesapumps

DIMENSIONALES

Ensamble de base universal V3 y motor **4M11V4D0**

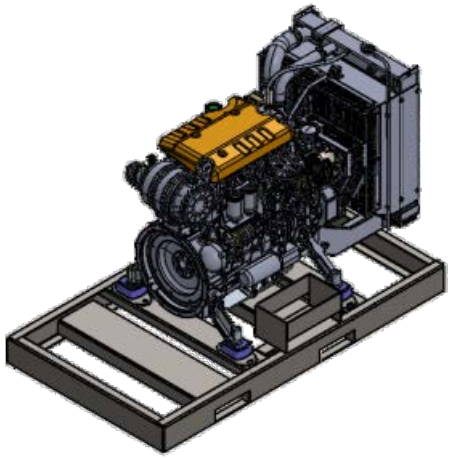

Acot.: pulgadas

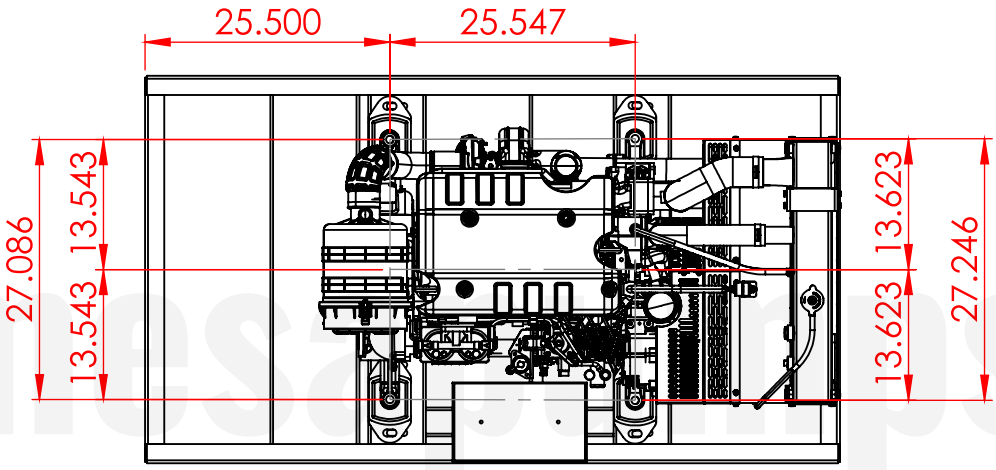

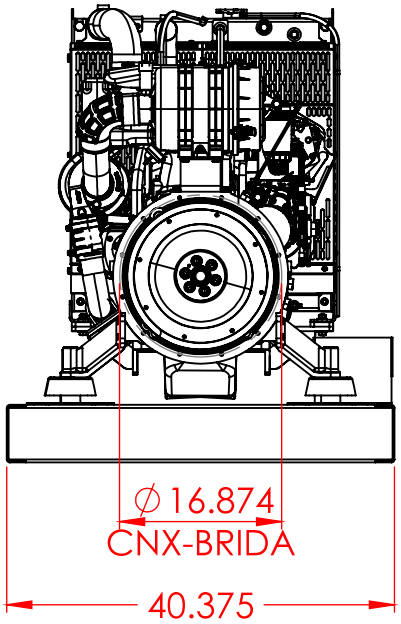

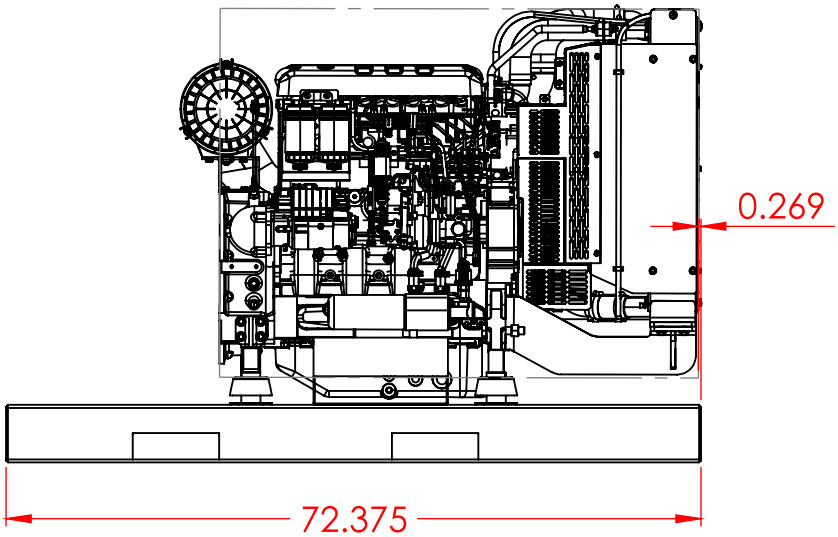

barmesapumps

DIMENSIONALES

Ensamble de base universal V3 y motor **4M11V6D0**

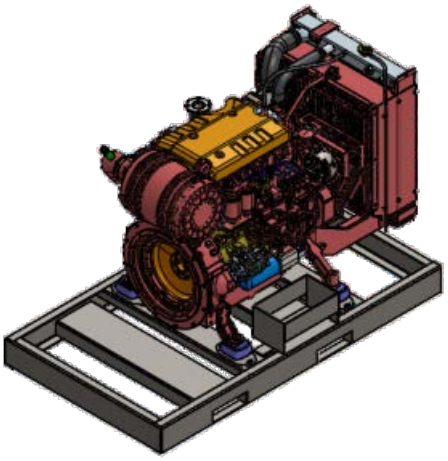

Acot.: pulgadas

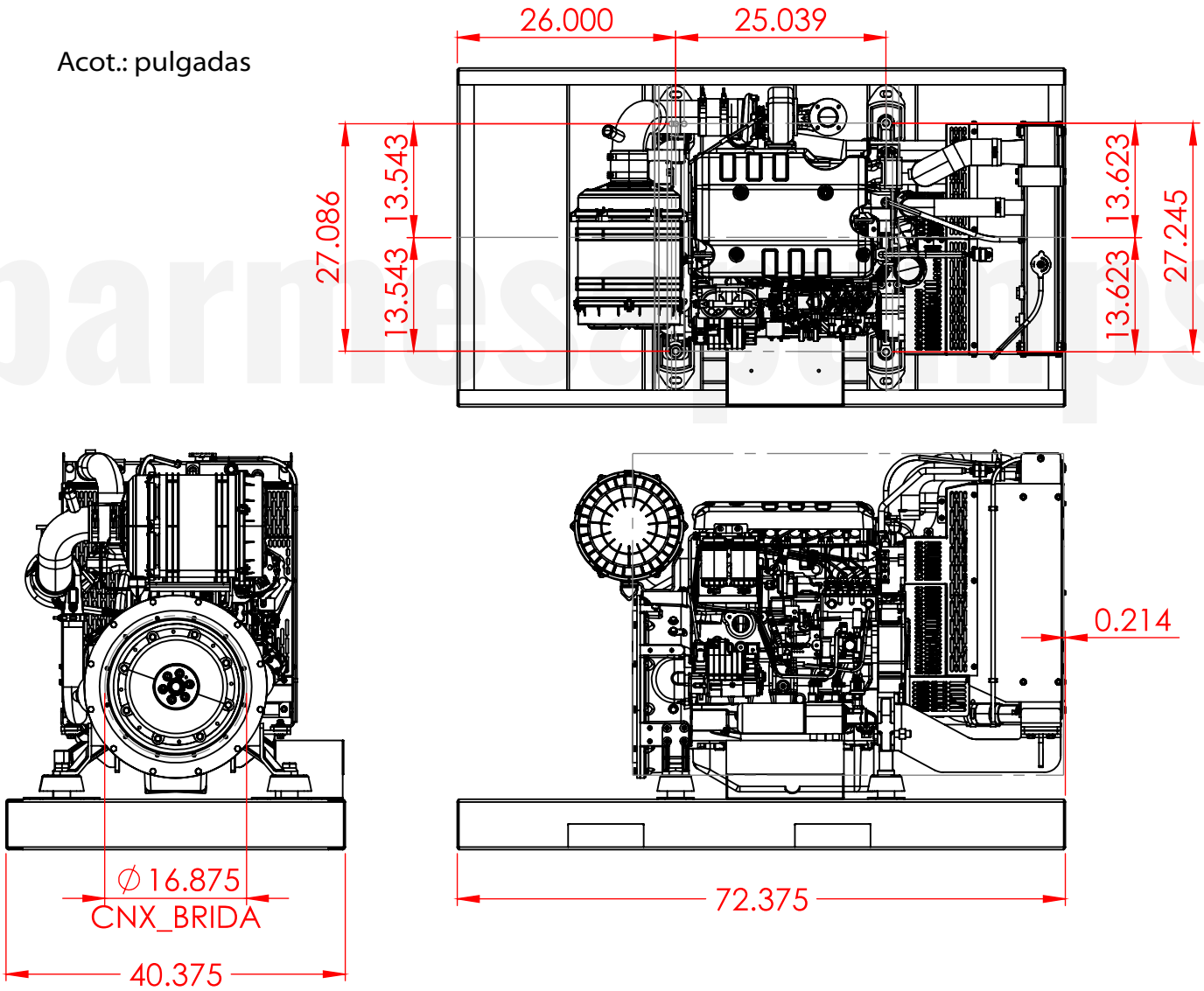

barmesapumps